DÉPOSE - REPOSE : SIÈGE ARRIÈRE (RANG 2) (VERSION 7 PLACES)

IMPERATIF : Respecter les consignes de sécurité et de propreté ⓘ .

1. Dépose

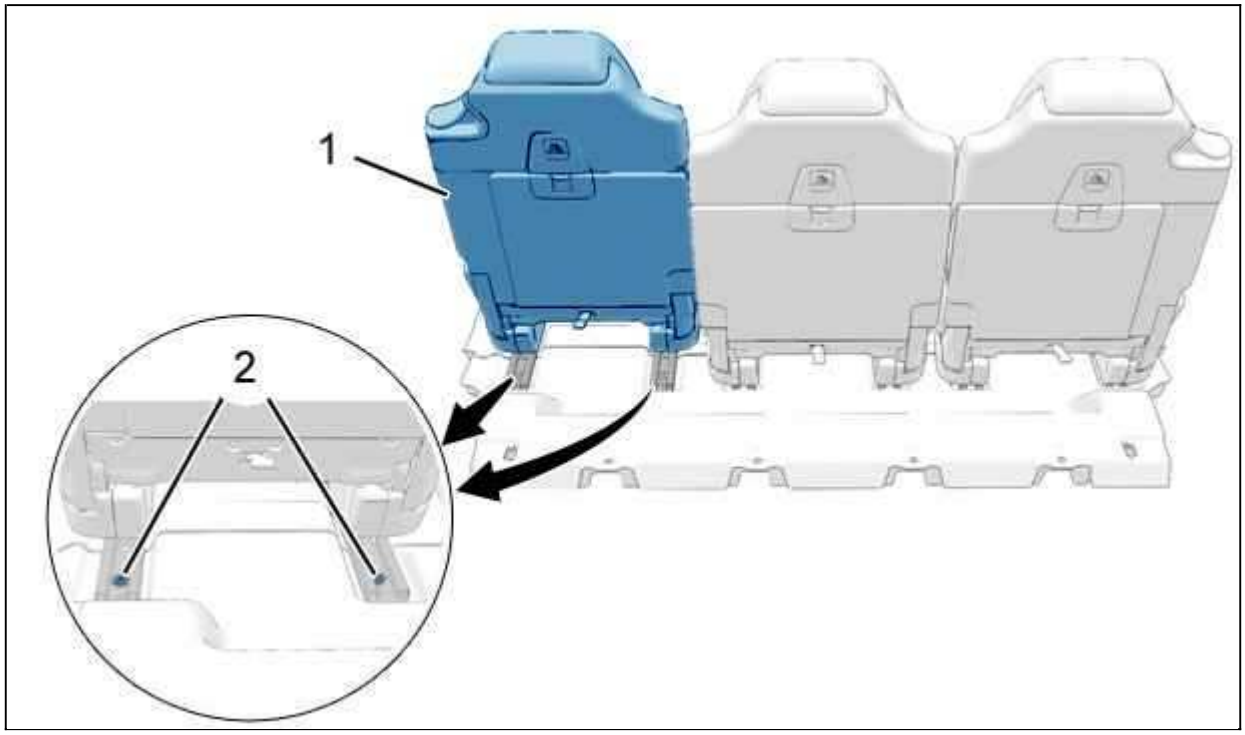

Figure : C5GP0RMD

Avancer le siège (1) en position maximale.
Déposer les vis (2).

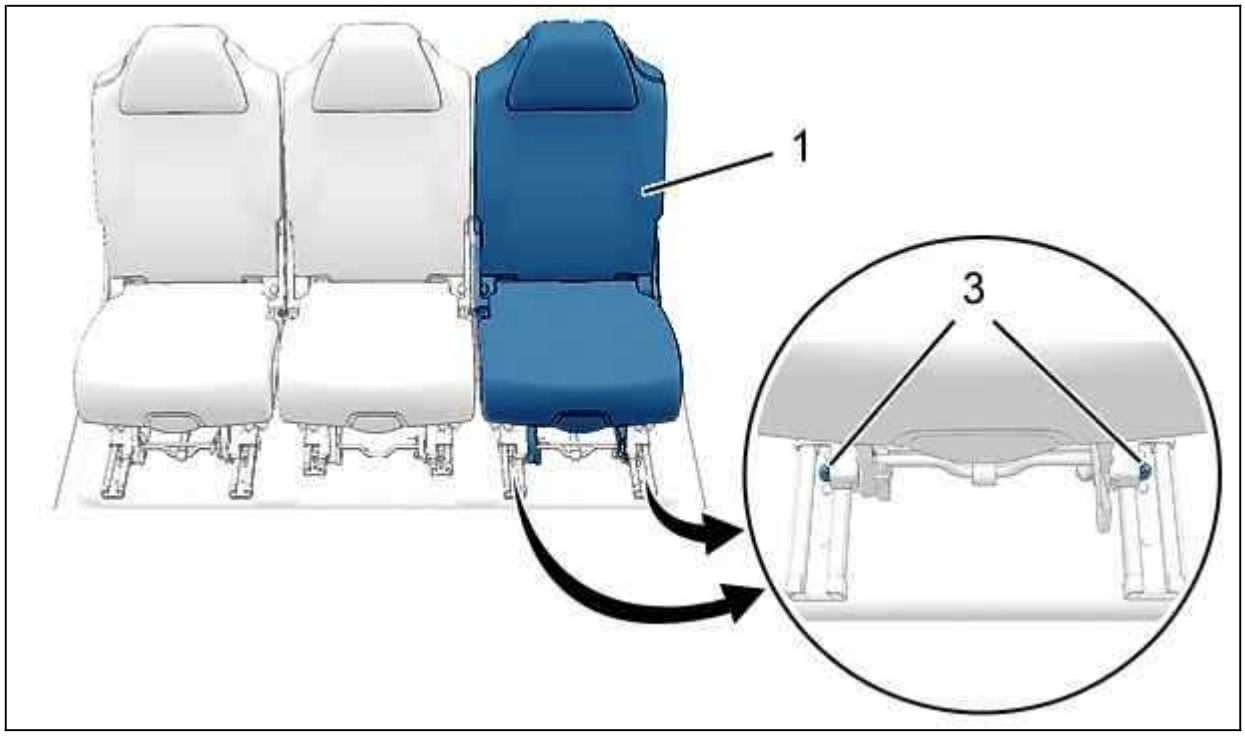

Figure : C5GP0RND

Reculer le siège (1) en position maximale.
Déposer les vis (3).

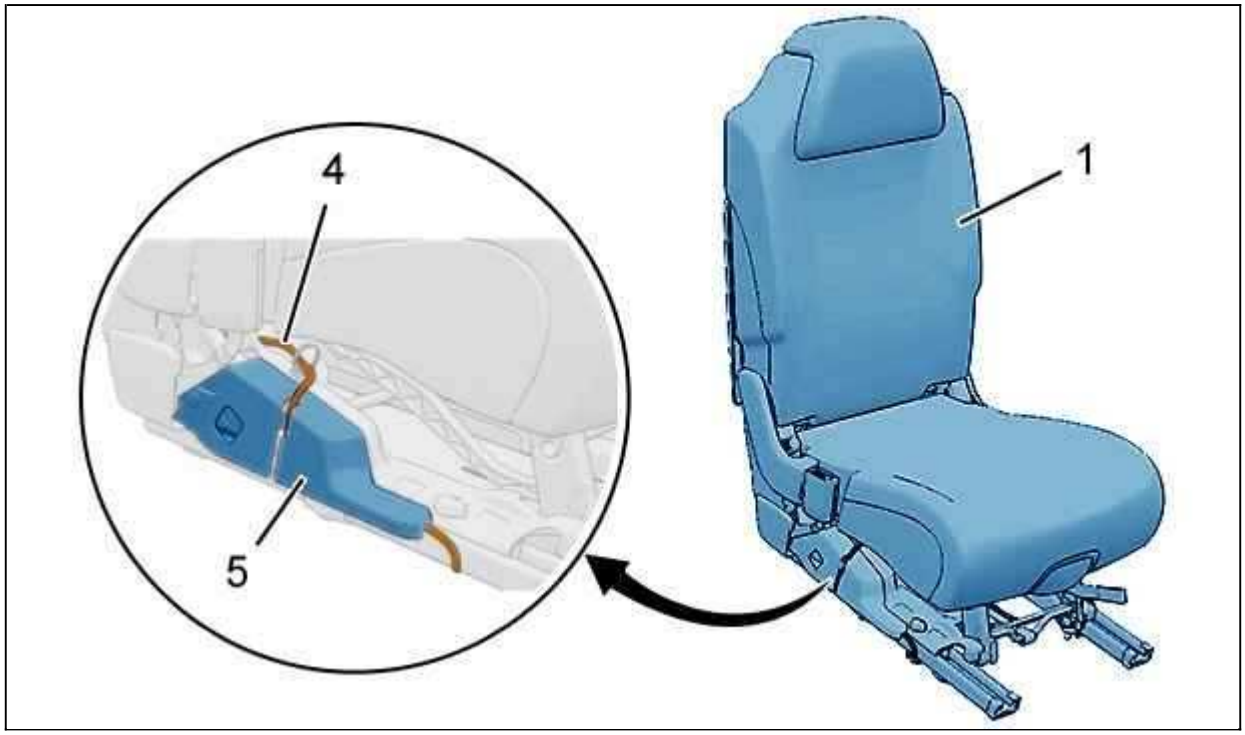

Figure : C5GP0RPD

Dégager le faisceau (4) du carter (5) du siège (1).

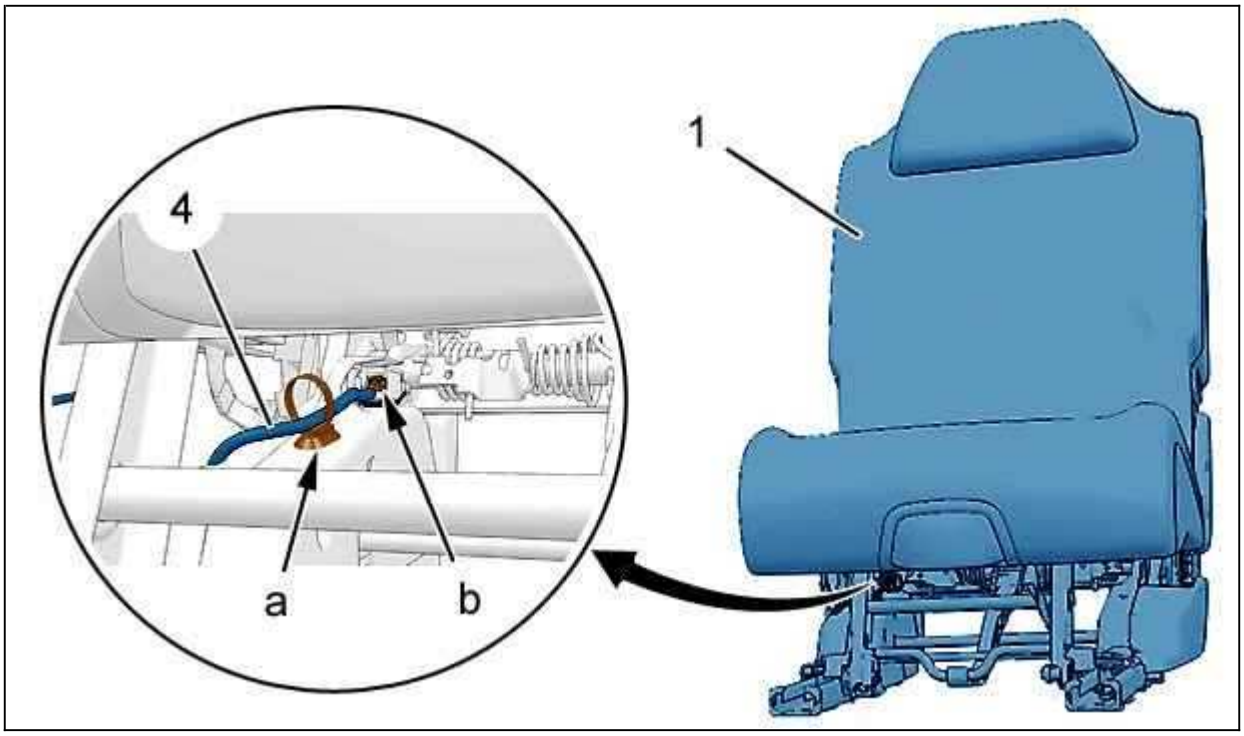

Figure : C5GP0RQD

Déclipper le faisceau électrique (4) (en "a").
Déconnecter le connecteur "" (en "b").
Déposer le siège (1) et le sortir par la porte arrière.

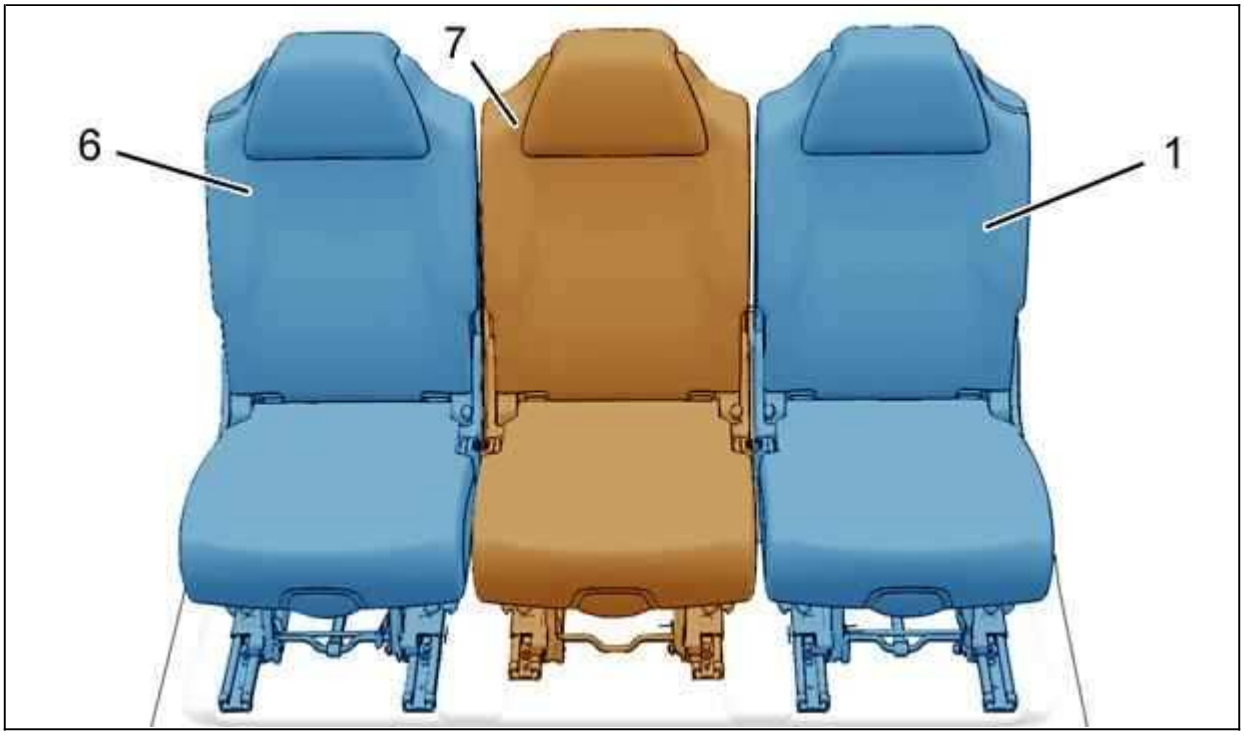

Figure : C5GP0RRD

Procéder de manière identique pour déposer les sièges (6) et (7).

2. Repose

Procéder dans l'ordre inverse des opérations de dépose.
Serrer les vis (2), (3) à 2 ± 0,5 m.daN.